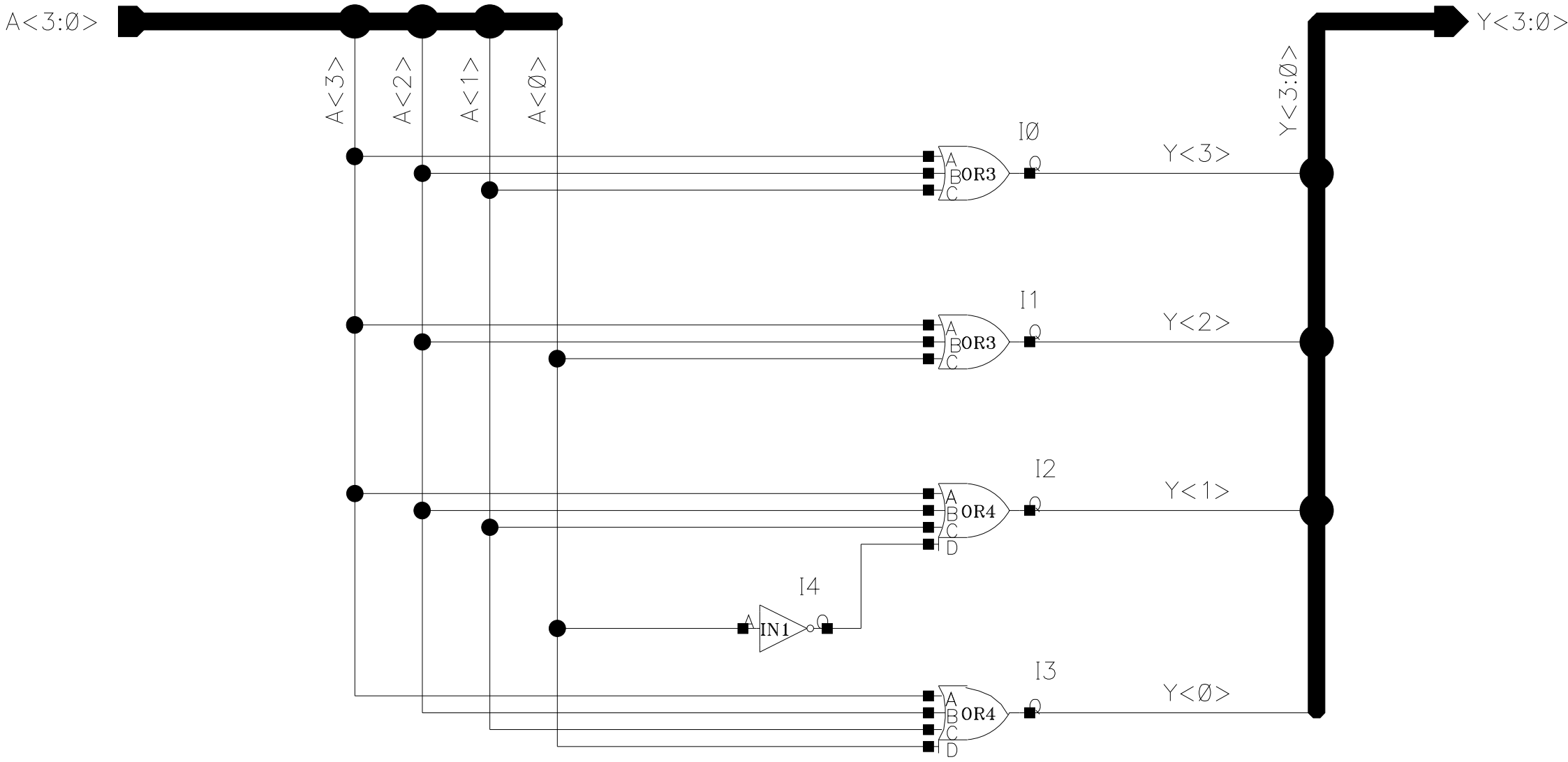
A<3:0>
Y<3:0>
A<3>
A<2>
A<1>
A<0>
Y<3:0>
I0
OR3
A
B
C
Y<3>
I1
OR3
A
B
C
Y<2>
I2
OR4
A
B
C
D
Y<1>
I4
IN1
A
I3
OR4
A
B
C
D
Y<0>