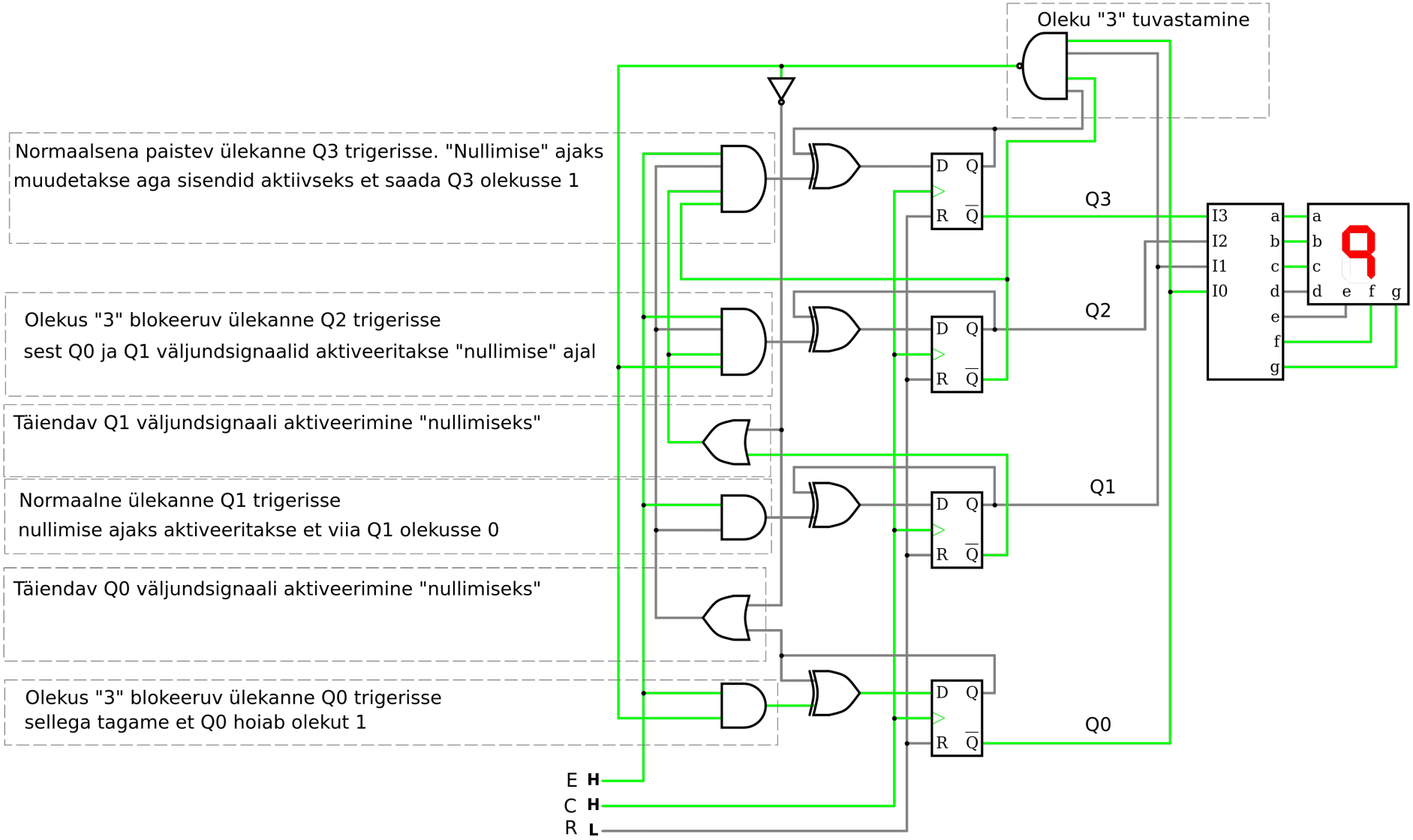Vahemikus 9..3 lugev loendur, paralleelülekandega